ELEKTRA®

elektra.eu

ELEKTRA MMT
Heating Sleeves

Installation manual UK

Instrukcja montażu PL

Инструкция по монтажу RU

Operation

NOTE: !

Power supply conductor is not detachable and cannot be replaced.

If the conductor becomes damaged, the appliance itself will not continue operation. The heating sleeve must be withdrawn from operation altogether.

The appliance may be used by children over 8 years of age and persons with reduced physical, sensory or mental capabilities, or lacking experience or knowledge, providing they are supervised, or have received instruction in safe use of the appliance and understand the hazards. Children must not play with the device. Cleaning and user maintenance must not be carried out by children unless supervised.

Remove from the surface under the sleeve any contaminants, residue of the old thermal insulation, loose snow, ice lumps and any objects or tools, which might damage the heating sleeve or disturb its operation.

Heating sleeves **must not** be positioned in the vicinity of hot or flammable substances.

Damaged heating sleeves **must not** be used or connected to the mains.

NOTE: !

During storing and transport, the heating sleeve should be rolled starting from the end part, with the labelled surface facing outwards.

Every application of the heating sleeve be preceded with a detailed visual inspection and test of the electrical parameters of the appliance.

Do not place any sharp-edged objects on the heating sleeve, which might cause damage to the sleeve.

Do not drive or walk on the heating sleeve.

Application

ELEKTRA MMT heating sleeves are designed for frost protection of pipes of the diameters between 32 and 50 mm (1¼ - 2”), valves and water meters.

The sleeves are suitable for immediate installation on the components to be protected against freezing, in unheated rooms or outside.

The heating sleeve is to be mounted on the pipe with Velcro tapes, and is ready for the mains connection without the need of any additional accessories or installation of any supplementary thermal insulation.

Correctly mounted heating sleeve will protect externally positioned pipes down to the temperature of -20°C, and the ones located inside – down to -25°C.

ELEKTRA MMT heating sleeves comprise a SelfTec®16 ready2heat terminated with a 3.0 m-long power supply conductor with a plug suitable for a typical 230V/50Hz mains socket, electric power generator, power converter or power distribution box.

The heating cable is contained within a dedicated enclosure comprising thermal insulation.

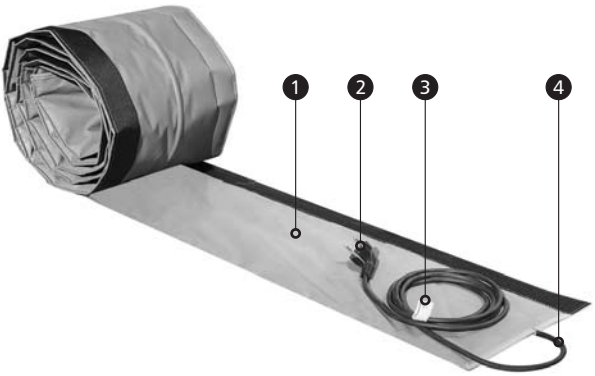

1. ELEKTRA MMT heating sleeve
2. plug
3. label
4. power supply conductor (“cold”)

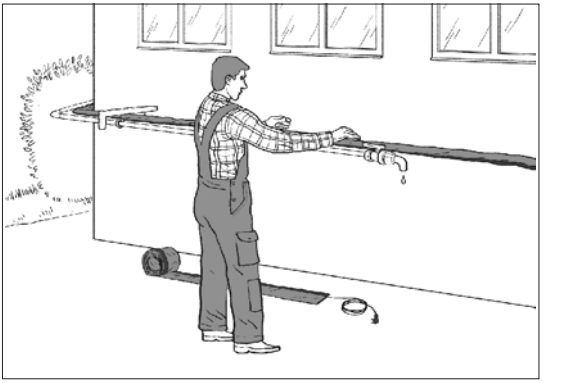

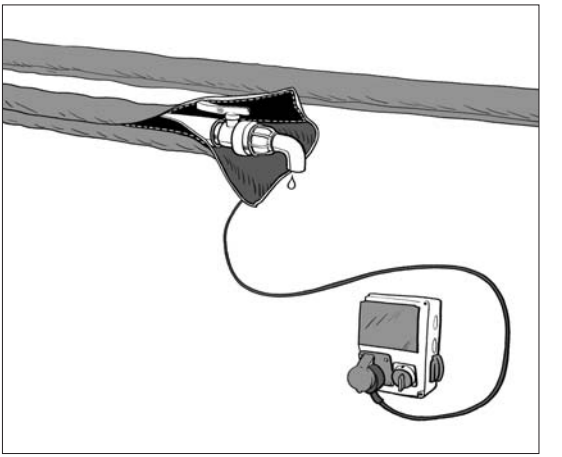

Switching the appliance on and off

The heating sleeve starts operation after the plug has been inserted into an electrical socket (230 V, 50 Hz) equipped with a safety pin.

The self-regulating heating cable contained within the sleeve features different heat output values, depending on the current ambient temperature.

The lower the ambient temperature, the higher the heating sleeve's electric output – and thus its thermal output.

Despite self-regulating properties, in ambient temperatures above 0°C the heating cable does not stop its operation and therefore consumes some amount of electric energy.

To eliminate energy consumption in ambient temperatures above 0°C, when the cold (winter) season is concluded and no further risk exists for the frost damage to protected vulnerable components, disconnect power supply altogether.

Technical Data

ELEKTRA MMT heating sleeve with ELEKTRA SelfTec®16 ready2heat heating cable terminated with a 3.0 m-long power supply conductor with a sealed plug.

Power output:	16 W/m (at +10°C)
Electric power supply:	230 V, ~ 50/60 Hz
Sleeve width:	~ 28 cm
Sleeve thickness:	~ 20 cm
Min. installation temperature:	-25°C
Min. operation temperature:	+65°C
Protection rating:	IPX7
RCD protection:	type C 16A

Maintenance

Disconnect the power supply conductor from the mains before starting the cleaning procedure. Wash the surface with a damp sponge or cloth, adding mild detergent (e.g. washing-up liquid).

Never apply any corrosive or abrasive cleaning agents or any sharp objects – this can cause damage to the sleeve surface.

Never paint or varnish the external surfaces of the sleeve.

Warranty conditions

ELEKTRA company grants a 2 year-long warranty (from the date of purchase) for the ELEKTRA MMT heating sleeves.

1. For the claim to be recognized, the following are required:
   a. installation must be executed in accordance with this installation manual,
   b. presentation of the proof of purchase of the heating sleeve under complaint.
2. The Warranty loses validity if any attempt at repair has been undertaken by an installer unauthorised by the ELEKTRA company.
3. The Warranty does not cover the damages inflicted as a result of:
   a. mechanical fault,
   b. incompatible power supply,
   c. lack of adequate overload and differential protection measures.
4. ELEKTRA company undertakes, as part of Warranty, to cover expenses associated solely with replacement or repair of the faulty heating sleeve under complaint.
5. The Warranty covering the purchased commercial goods does not exclude, limit or suspend other Buyer's rights resulting from the incompatibility of the goods purchased with the purchase contract.

NOTE:

The warranty claims must be registered accompanied with the proof of purchase, in the place of purchase or the offices of ELEKTRA company.

Grupa V5 ESG (EN) 432 06/22 (1) a

ELEKTRA®

elektra.pl

Rękawy Grzejne

ELEKTRA MMT

Installation manual UK

Instrukcja montażu PL

Инструкция по монтажу RU

Uwagi eksploatacyjne

Uwaga:

!

Przewód zasilajacy jest nieodłączalny, nie może być wymieniony.
Jeżeli przewód ulegnie uszkodzeniu, sprzęt staje się bezużyteczny. Rękaw grzejny musi być wyłączony z eksploatacji.

Niniejszy sprzęt może być użytkowany przez dzieci w wieku co najmniej 8 lat i przez osoby o obniżonych możliwościach fizycznych, umysłowych i osoby z brakiem doświadczenia i znajomości sprzętu, jeżeli zapewniony został nadzór lub instruktaż odnośnie użytkowania sprzętu w bezpieczny sposób, tak aby związane z tym zagrożenia były zrozumiałe. Dzieci nie powinny bawić się sprzętem. Dzieci bez nadzoru nie powinny wykonywać czyszczenia i konserwacji sprzętu.

Z powierzchni pod rękawem **należy** usunąć: zabrudzenia, pozostałości po starej izolacji termicznej, luźny śnieg, grudy lodu oraz przedmioty lub narzędzia, które mogą uszkodzić rękaw grzejny lub zakłócać działanie.

Rękaw grzejny **nie może** być umieszczony w pobliżu materiałów gorących, palnych.

Uszkodzony rękaw grzejny **nie może** być używany/podłączony.

Uwaga: !

Podczas składowania i przenoszenia rękaw należy zwinąć od końca, powierzchnią z etykietą na zewnątrz.

Każdorazowe użycie rękawa należy poprzedzić oględzinami i sprawdzeniem parametrów elektrycznych urządzenia.

Nie umieszczać na rękawie przedmiotów o ostrych krawędziach, które mogą uszkodzić produkt.

Nie wolno jeździć ani chodzić po rękawie.

Zastosowanie

Rękawy grzejne MMT służą do ochrony przed zamarzaniem rur o średnicy od 32 do 50 mm (1¼ - 2”), zaworów i wodomierzy.

Przeznaczone są do natychmiastowego montażu na chronionych elementach w nieogrzewanych pomieszczeniach lub na zewnątrz.

Rękaw montowany jest na rurze za pomocą rzepów i jest gotowy do podłączenia bez dodatkowych akcesoriów, czy potrzeby montażu dodatkowej izolacji termicznej.

Prawidłowo zamontowany rękaw grzejny chroni rury zewnetrzne do minimalnej wartości temperatury -20°C oraz rury wewnątrz pomieszczeń do -25°C.

ELEKTRA MMT składa się z przewodu grzejnego SelfTec®16 ready2heat zakończonego przewodem zasilającym z wtyczką umożliwiającą podłączenie do sieci elektrycznej za pomocą standardowego gniazda sieciowego 230V/50 Hz, generatora, przetwornicy lub rozdzielni budowlanej.

Przewód grzejny zamknięty jest w specjalnym zapinanym płaszczu z izolacją termiczną.

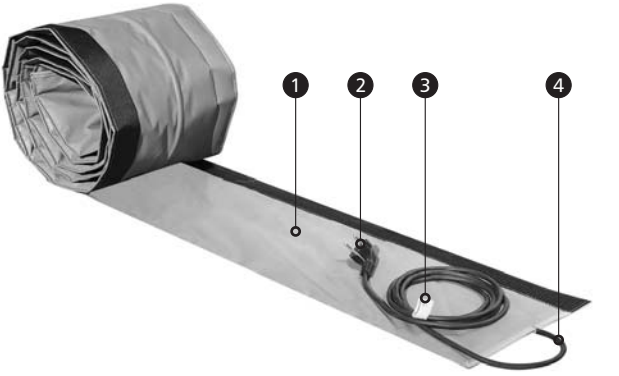

1. rękaw grzejny ELEKTRA MMT
2. wtyczka
3. tabliczka znamionowa
4. przewód zasilający „zimny"

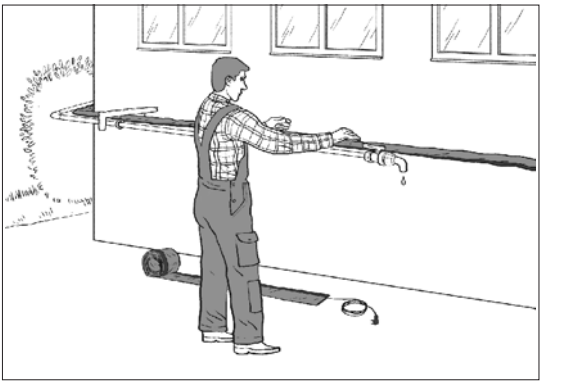

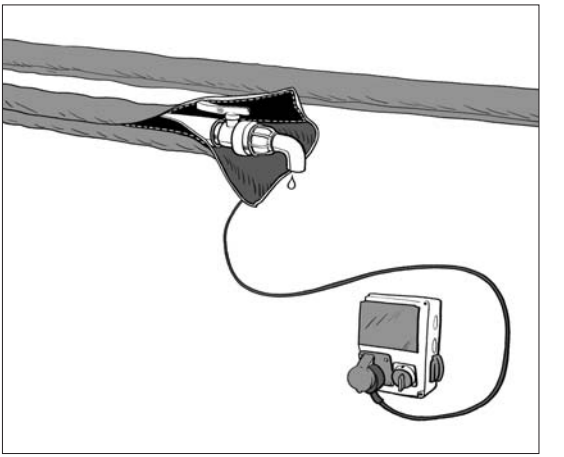

Włączenie i wyłączenie urządzenia

Uruchomienie rękawa następuje po włożeniu wtyczki do gniazda elektrycznego (230 V; 50 Hz) wyposażonego w kołek ochronny.

Samoregulujący przewód grzejny znajdujący się w rękawie charakteryzuje się zmienną mocą w zależności od temperatury otoczenia.

Im niższa temperatura, tym wyższa moc rękawa grzejnego i tym samym większa ilość wydzielanego ciepła.

Mimo właściwości samoregulujących, przewód grzejny w dodatnich temperaturach otoczenia również pracuje i pobiera pewną ilość energii.

W celu wyeliminowania poboru energii w dodatnich temperaturach należy odłączyć zasilanie po sezonie zimowym, gdy nie ma ryzyka zamarznięcia zabezpieczanych elementów.

Dane Techniczne

Rękaw ELEKTRA MMT z samoregulującym przewodem grzejnym ELEKTRA SelfTec®16 ready2heat zakończonym przewodem zasilającym o długości 3,0 m z hermetyczną wtyczką.

Moc jednostkowa:	16 W/m (+10°C)
Napięcie zasilania:	230 V, ~ 50/60 Hz
Szerokość rękawa:	~ 28 cm
Grubość rękawa:	~ 20 mm
Min. temperatura instalowania:	-25°C
Max. temperatura ekspozycji:	+65°C
Stopień ochrony:	IPX7
Maksymalne zabezpieczenie:	typ C 16A

Konserwacja

Przed rozpoczęciem czyszczenia należy odłączyć przewód zasilający od sieci elektrycznej. Powierzchnie zmywać gąbką lub szmatką zwilżoną wodą z dodatkiem delikatnych detergentów (np. płynu do mycia naczyń).

W żadnym przypadku nie stosować żrących i ściernych środków czyszczących oraz ostrych przedmiotów. Może to spowodować uszkodzenie powierzchni rękawa.

Elementów rękawa nie wolno malować żadnymi farbami lub lakierami.

Gwarancja

ELEKTRA udziela 2-letniej gwarancji (licząc od daty zakupu) na rękawy grzejne ELEKTRA MMT.

1) Uznanie reklamacji wymaga:
   a) wykonania instalacji zgodnie z niniejszą instrukcją montażu
   b) dowodu zakupu rękawa grzejnego
2) Gwarancja traci ważność w przypadku dokonywania napraw przez osoby inne niż instalator uprawniony przez firmę ELEKTRA
3) Gwarancja nie obejmuje uszkodzeń spowodowanych:
   a) uszkodzeniami mechanicznymi
   b) niewłaściwym zasilaniem
   c) brakiem zabezpieczeń nadmiarowo-prądowych i różnicowoprądowych
4) ELEKTRA w ramach gwarancji zobowiązuje się do poniesienia kosztów związanych wyłącznie z naprawą lub wymianą wadliwego rękawa grzejnego.
5) Gwarancja na sprzedany towar konsumpcyjny nie wyłącza, nie ogranicza ani nie zawiesza uprawnień kupującego wynikających z niezgodności towaru z umową.

Uwaga: !

Reklamacje należy składać wraz z dowodem zakupu w miejscu sprzedaży lub w firmie ELEKTRA.

Rękawy Grzejne

ELEKTRA MMT

Grupa V5 ESG (PL) 432 06/22 (1) a

ELEKTRA®

elektra-otoplenie.ru

Нагревательные рукава ELEKTRA MMT

Installation manual UK

Instrukcja montażu PL

Инструкция по монтажу RU

Эксплуатационные примечания

Внимание:

Шнур питания не отсоединяется, заменить его нельзя.
Если шнур питания будет поврежден, оборудование непригодно к использованию. Нагревательный рукав должен быть изъят из эксплуатации.

Данное устройство может использоваться детьми старше 8 лет и лицами с ограниченными физическими, психическими возможностями, а также людьми z отсутствием опыта и знания оборудования, если будет обеспечен присмотр или инструктаж, касающийся использования оборудования безопасным способом, таким образом, чтобы связанные с этим риски были понятны. Не позволяйте детям играть с этим устройством. Дети без присмотра не должны выполнять очистку и техническое обслуживание оборудования.

Удалите из зоны под рукавом: грязь, остатки старой теплоизоляции, рыхлый снег, куски льда и предметы или инструменты, которые могут повредить нагревательный рукав или помешать его работе. Нагревательный рукав нельзя устанавливать вблизи воспламеняющихся материалов.

Поврежденный нагревательный рукав нельзя использовать/подключать.

Внимание:

При хранении и обращении рукав должен быть свернут со стороны конца, стороной с маркировкой наружу.

Каждому использованию рукава должен предшествовать визуальный осмотр и проверка электрических параметров устройства.

Не кладите на рукав предметы с острыми краями, которые могут повредить изделие.

Не катайтесь и не ходите по рукаву.

Назначение

Нагревательные рукава MMT применяются для защиты от замерзания труб диаметром от 32 до 50 мм ($1^1/_4$ - 2”), арматуры и счетчиков воды.

Они предназначены для непосредственной установки на защищаемые элементы в неотапливаемых помещениях или на открытом воздухе.

Рукав устанавливается на трубу с помощью липучки и готов к присоединению без дополнительных аксессуаров или необходимости установки дополнительной теплоизоляции.

Правильно установленный нагревательный рукав защищает наружные трубы до минимальной температуры -20°C, а трубы внутри помещений - до -25°C.

ELEKTRA MMT состоит из нагревательного кабеля SelfTec®16 ready2heat и шнура питания с вилкой для подключения к сети через стандартную розетку 230 В / 50 Гц, генератора, преобразователя или распределительного щита.

Нагревательный кабель заключен в специальную застегивающуюся оболочку с теплоизоляцией.

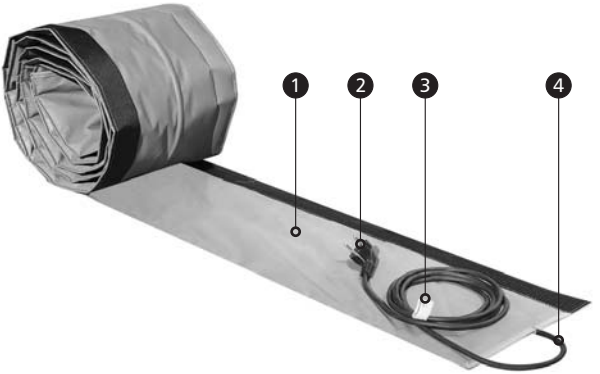

1. нагревательный рукав ELEKTRA MMT
2. вилка
3. заводская табличка
4. шнур питания «холодный»

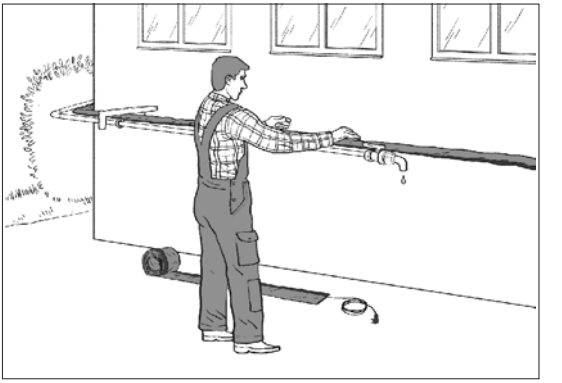

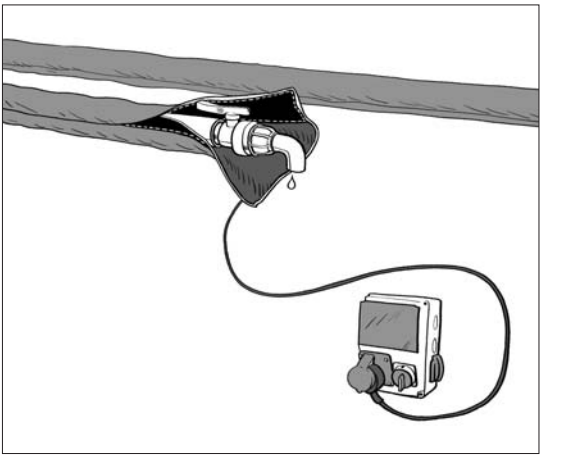

Включение и выключение устройства

Рукав активируется после включения вилки в электрическую розетку (230 В; 50 Гц), оснащенную защитным штырем.

Саморегулирующийся нагревательный кабель в рукаве характеризуется переменной мощностью в зависимости от температуры окружающей среды.

Чем ниже температура, тем выше мощность нагревательного рукава и, следовательно, больше количество выделяемого тепла.

Несмотря на саморегулирующиеся свойства, нагревательный кабель также работает при положительных температурах окружающей среды и потребляет определенное количество энергии.

Чтобы исключить потребление энергии при положительных температурах следует отключить источник питания после зимнего сезона, когда нет риска замерзания защищаемых элементов.

Технические данные

Рукав ELEKTRA MMT с саморегулирующимся нагревательным кабелем ELEKTRA SelfTec®16 ready2heat заканчивается шнуром питания длиной 3,0 м с герметичной вилкой.

Единичная мощность:	16 Вт/м (+10°C)
Напряжение питания:	230 В, ~ 50/ 60 Гц
Ширина рукава:	~ 28 см
Толщина рукава:	~ 20 мм
Мин.пература онтажа:	-25°C
Макс температура воздействия:	+65°C
Степень защиты:	IPX7
Максимальная защита:	тип C 16A

Техническое обслуживание

Перед очисткой отсоедините шнур питания от электросети.

Вымойте поверхности губкой или тряпкой, смоченной водой и мягкими моющими средствами (например, жидкостью для мытья посуды).

Никогда не используйте для очистки коррозионно-активные вещества, абразивы и острые предметы. Это может привести к повреждению поверхности рукава.

Элементы рукава нельзя окрашивать никакими красками или лаками.

Гарантия

Компания ELEKTRA предоставляет 2**-года гарантии для нагревательных рукавов ELEKTRA MMT** (от даты покупки).

1) Признание претензии требует:
   а) выполнения установки в соответствии с настоящим руководством по монтажу,
   б) наличия подтверждения покупки нагревательного рукава.
2) Гарантия недействительна в случае проведения ремонта лицами, неуполномоченными компанией ELEKTRA.
3) Гарантия не распространяется на повреждения, вызванные:
   а) механическими повреждениями,
   б) неправильным электропитанием,
   в) отсутствием защиты от перегрузки и дифференциального тока.
4) В рамках гарантии компания ELEKTRA берёт на себя расходы, связанные только с ремонтом или заменой дефектного нагревательного мата.
5) Гарантия на проданный потребительский товар не исключает, ограничивает или приостанавливает права покупателя в результате несоответствия товара с договором.

Внимание: !

Рекламацию следует предъявлять вместе с документом подтверждающим покупку в точке продажи или в компании ELEKTRA.

elektra.eu

Grupa V5 ESG (EU) .432 06/22 (1) a